lundhilds tegnestue

ERHVERVBYGGERI

lundhilds tegnestue • bygaden 70 • 8700 horsens • tel 44490054 • www.lundhild.dk • info@lundhild.dk

Erhvervsbyggeri - din professionelle samarbejdspartner

Hos Lundhilds tegnestue har vi en bred vifte af kompetencer inden for projektering og udvikling af industri- og erhvervsbyggeri.

En levende produktionsvirksomhed kræver ressourcer og værditilvækst, og industri- og erhvervsbygninger danner rammerne for omsætning og vækst.

Hos Lundhilds tegnestue er det en vigtig faktor at skabe bygninger, der afspejler virksomhedens identitet og dens produkter samtidig med, at byggeriet realiseres på den byggeteknisk mest fordelagtige måde i relation til pris, holdbarhed og kvalitet.
Ligeledes stræbes der efter at skabe byggerier, der sikrer et godt indeklima og et inspirerende arbejdsmiljø.

Lundhilds tegnestue tilbyder helhedsorienteret rådgivning inden for alle byggeriets discipliner: alt fra mindre om - og tilbygningsopgaver til arkitektrådgivning ved totalentrepriser.

Vi kan rådgive, projektere og gennemføre opgaverne fra start til slut. Vores løsningsforslag har altid virksomhedens ønsker og behov i centrum.

- Digitalt byggeri
- Mange års erfaringer fra store projekter
- Know - how
- Fleksibilitet
- Idérigdom
- Analyser og logistik
- Innovation og projektudvikling
- Tværfagligt samarbejde

belle
KUNST

REMA 1000

lundhilds tegnestue realiserer din drøm

Før dine første ideer og visioner bliver omsat til virkelighed, går projektet gennem flere faser på lundhilds tegnestue og vil altid blive godkendt af dig (bygherren).

Du kan frit vælge, om lundhilds tegnestue skal bruges i én eller flere faser.

Her kan du læse om de forskellige faser:

1 Idé og program

2 Skitseforslag

3 Myndighedsprojekt

4 Hovedprojekt

5 Prisindhentning, kontrakter og udførelse

6 Udførelse - byggeledelse, fag - og bygherre-rådgivning

01

Idé og program

Inden den første streg sættes, er det vigtigt, at lundhilds tegnestue får at kendskab til jeres ønsker, behov og tanker om det kommende projekt - og ikke mindst de økonomiske og tidsmæssige rammer. Rådgiveren er særligt uddannet til at varetage arkitektur, teknik, tid og økonomi i planlægnings- og byggeopgaver og varetager samtidig de menneskelige, de æstetiske og de funktionelle aspekter i en helhedsløsning. Tegnestuen har specialiseret sig i at vejlede private i byggeprocessen.

I denne proces har Lundhilds tegnestue ofte brugeren med ved tegnebrættet for at opnå det bedste samarbejde og resultat.

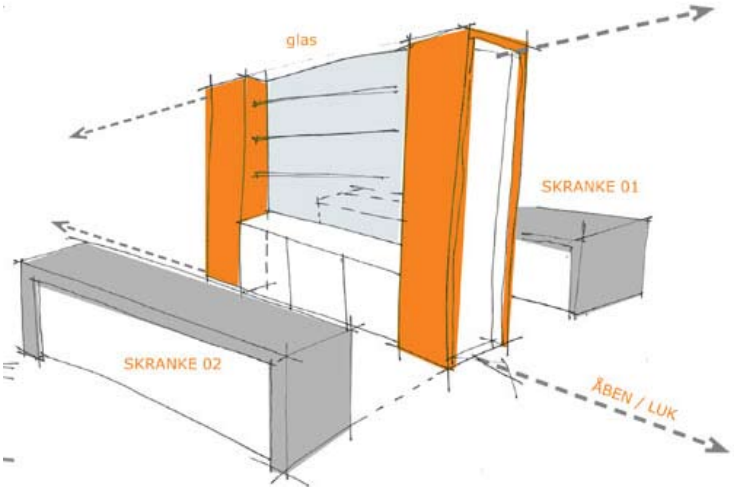

Skitseforslaget

Den arkitektoniske idé bliver vist i skitseforslaget. Her kan bygherren se sine ønsker og behov opfyldt. I skitseforslaget vises bygningens placering på grunden, orientering i forhold til sol, lys, natur og terræn, plan- og facadetegninger og eventuelle materialevalg og inspirationsbilleder. Vedligehold og drift kommer også i betragtning, da det kan have stor betydning for bygningen på længere sigt.

3D - billeder og rumlige tegninger, som perspektiverer, giver en fælles forståelse af den rumlige ide.

Skitseprojektet kan tage fra én til tre uger, afhængig af omfanget af opgaven og antallet af skitseforslag.

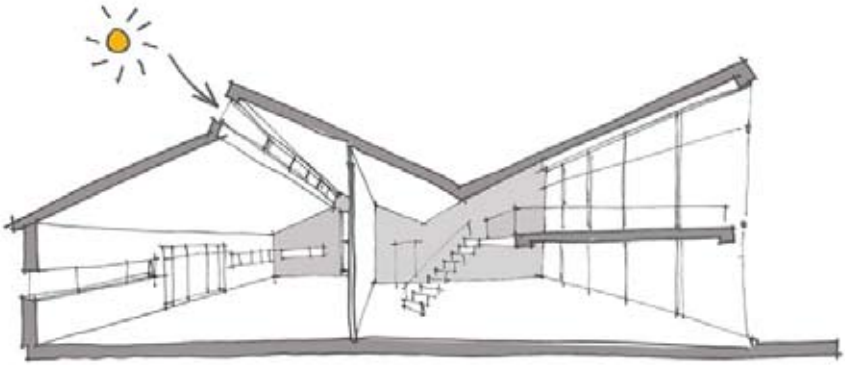

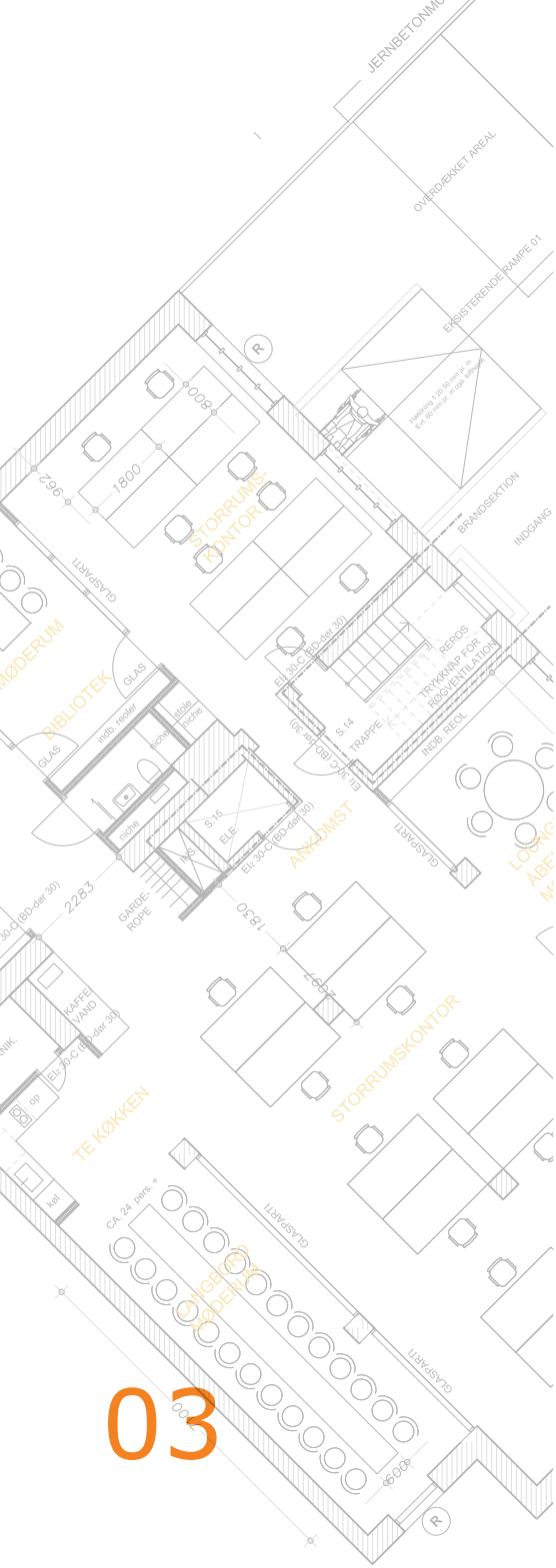

Myndighedsprojekt

Når myndighedsfasen starter, er alle parter enige Om, at ideerne i skitseforslaget opfylder alle jeres ønsker og behov. En teknisk konkretisering af processen starter i tæt samarbejde med jer.

Skitseforslaget skal omsættes til præcise arbejdstegninger og beskrivelser. Arbejdstegningerne og beskrivelserne af konstruktioner, materialer, teknik, miljø og myndighedskrav, vedligeholdelse osv. er en nødvendighed for den overordnede økonomi.
Arbejdstegningerne beskriver projektet i forskellige niveauer med situationsplaner i 1:200/1:500, planer, snit og facader i mål 1:100/1:200, samt evt. udsnit i større mål. Derudover kan der være møbleringsplaner og ikke mindst arealberegninger af bebyggelsesprocenten.

Jo mere detaljeret projektmaterialet og materialebeskrivelsen er, jo sikrere er vi på at nå det ønskede resultat.

En investering i lidt mere tid til rådgivning giver sikkerhed og dokumentation. I denne fase indgår normalt en ingeniør - en koordinering vi gerne forestår.

Hovedprojekt

Hovedprojektet fastlægger opgaven så entydigt og detaljeret, at den ligger til grund for en endelig afklaring af byggetilladelse samt udbud, indgåelse af kontrakt og udførelse.

I denne del indgår:

- arbejdsbeskrivelser og tilbudslister
- tegninger omfattende hovedtegninger, oversigtstegninger, bygningsdelstegninger og detailtegninger.
- ajourføring af beregning af etageareal og bebyggelsesprocent.

Byggeriet skal overholde de gældende bygningsreglementer og eventuelle lokalplaner. Dette omfatter bl.a. placering på grunden, bebyggelsesprocent, materialer, flugtveje, brand, energi, osv. I forprojektet ansøges der om byggetilladelse hos myndighederne.

Tiden, der går med at få byggetilladelsen, kan variere fra kommune til kommune. Der kan gå op fra én op til ti uger.

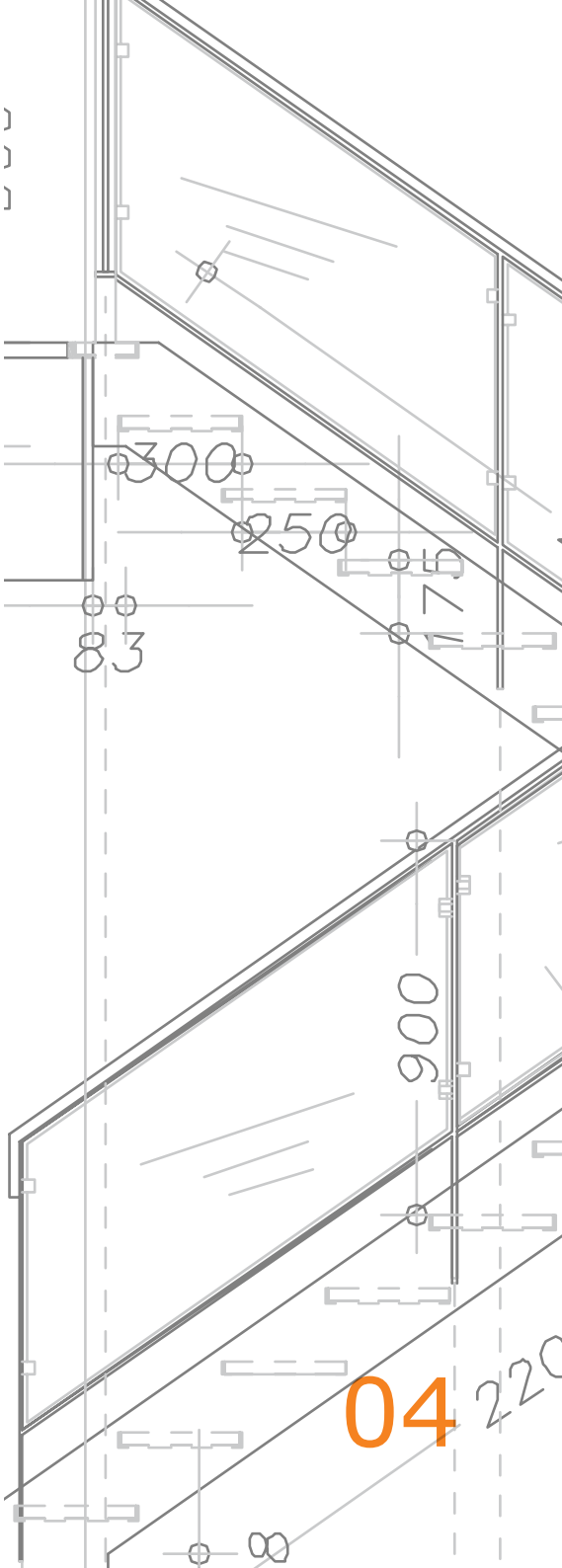

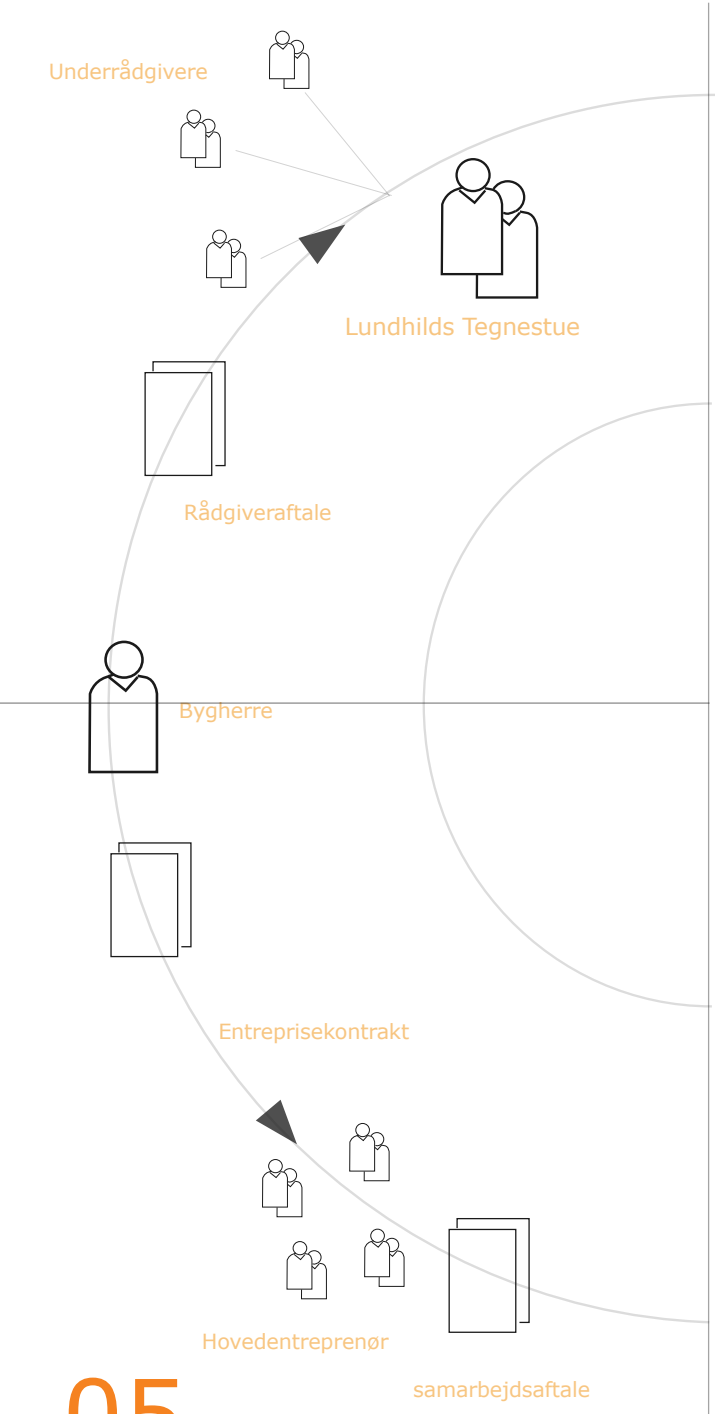

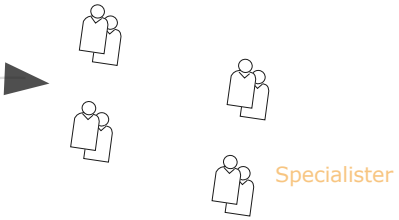

Prisindhentning, kontrakter og udførelse

De to mest benyttede metoder for at få opført et byggeri er følgende:

•Hovedentreprise. Et byggefirma/ en bygmester står for hele byggeriet, og denne styrer alle håndværkere. Tegnestuens rolle er at tilse, at byggeriet opføres, som det er tegnet og projekteret(fagtilsyn), samt at supplere med detaljetegninger, hvis der måtte være behov for det. Vi kan forestå prisindhentning og kontraktskrivning, hvilket bestemt kan anbefales.

•Fagentreprise. Projektet opdeles i en række fagentrepriser (murer, tømrer, VVS, elektriker m.m.), som der hver især indhentes tilbud på - oftest ved licitation. Vores rolle er at stå for afholdelse af licitationen samt at stå for styringen af håndværkerne.
Totaløkonomisk er der ikke afgørende forskel på fag - og hovedentreprise. Det er et spørgsmål om, hvem der honoreres for koordineringen. Forskellen er, at sikkerheden for kompromisløs kvalitet er større i fagentreprisen (da arkitekten ikke har økonomisk interesse i løsningsvalg). Omvendt vil tidsforbruget ofte være større pga. den tid, der går med licitationen. Vi rådgiver dig om det optimale valg fra situation til situation.

Udførelse - byggeledelse, fag - og bygherrerådgivning

Til den samlede proces skal der typisk regnes med 5-10 % af byggesummen i arkitekthonorar (ekskl. ingeniør) - hvor kompleksitet er af stor betydning.

For dette honorar får I opfyldt lige præcis de ønsker, som er aftalt for jeres fremtidige bolig. Disse gennemtænkte løsninger vil give jer daglig glæde i mange år fremover - investeringen vil som oftest komme 'flerfoldig hjem igen' den dag, jeres drømmebolig evt. skal sælges.

Hvis I ønsker, at lundhilds tegnestue skal 'tegne jeres fremtid,' vil vi gøre vort yderste for at gøre jeres livs investering til en rigtig god oplevelse før, under og efter byggeriet.

profil

lundhilds tegnestue er en dynamisk tegnestue med base i Horsens.
Tegnestuen blev etableret i 2004.
Vi arbejder bredt inden for faget og beskæftiger os med erhvervsbyggeri, boligbyggeri, design og visuel kommunikation. Vi har fokus på kvalitet - i byggeriet såvel som i samspillet med bygherre og øvrige samarbejdspartnere.
Tegnestuens vigtigste ressourcer er medarbejderne - vi lægger stor vægt på at have et godt arbejdsmiljø med højt til loftet, plads til begejstring og tid til fordybelse.

lundhilds tegnestue
Bygaden 70
DK-8700 Horsens
Telefon +45 44 49 00 54

www.lundhild.dk
info@lundhild.dk